平成２６年度　第６７回高知県高等学校体育大会（サッカー競技）　組合せ表

会場							
A	大方球技場	B	大方陸上Ｇ	C	春野陸上補助Ｇ	D	春野多目的Ｇ
E	野市ふれあいＡ面	F	野市ふれあいＢ面	G	春野球技場		

日程	５月１７日（土）	５月１８日（日）	５月２４日（土）	５月２５日（日）	５月２６日（月）
チーム名	１回戦	２回戦	準々決勝	準決勝	決勝

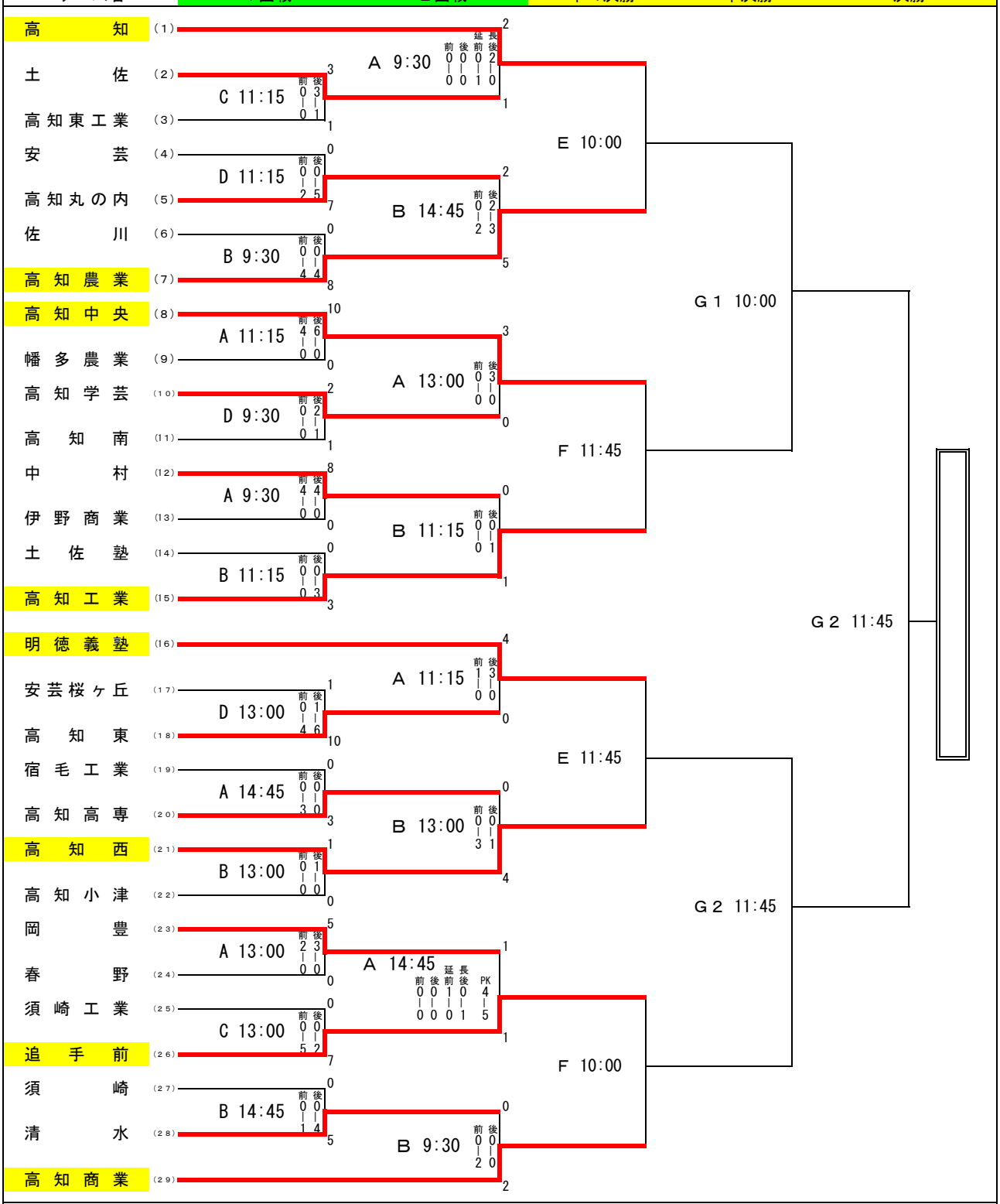
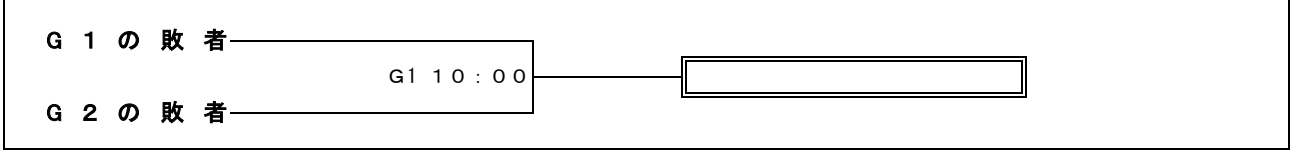
3位決定戦