平成２８年度　高知県高等学校サッカーウィンターカップ（新人戦）　　組合せ表

会　場	A 岡豊高等学校	B 高知南高等学校	C 高知工業高等学校	D 高知農業高等学校	E 高知西高等学校	F 高知商業高等学校
	G 日高運動公園	H 春野多目的グラウンド	I スポーツパークさかわ	J 大方球技場	K 大方陸上競技場	

日　程	１２月２３日（金）	１２月２５日（日）	１月　７日（土）	２月　４日（土）	２月１１日（土）
チーム名	１回戦	２回戦	準々決勝	準決勝	決勝戦

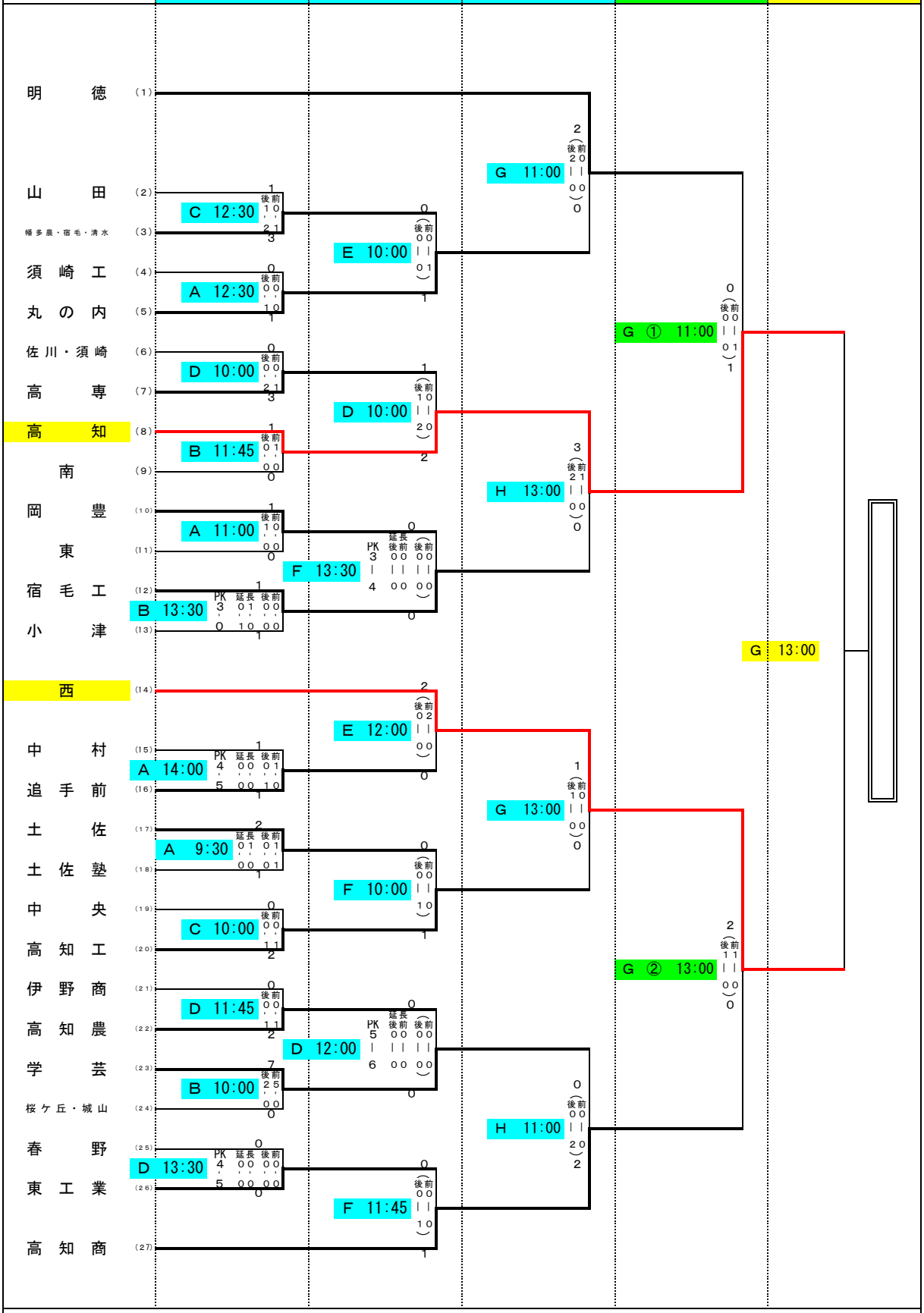
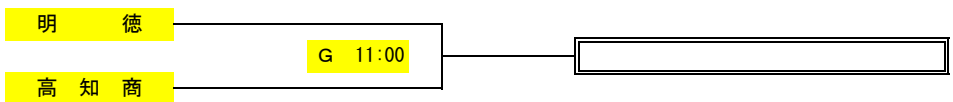
2月11日（土）３位決定戦