令和元年度　第98回全国高等学校サッカー選手権大会　高知県大会　組合せ表
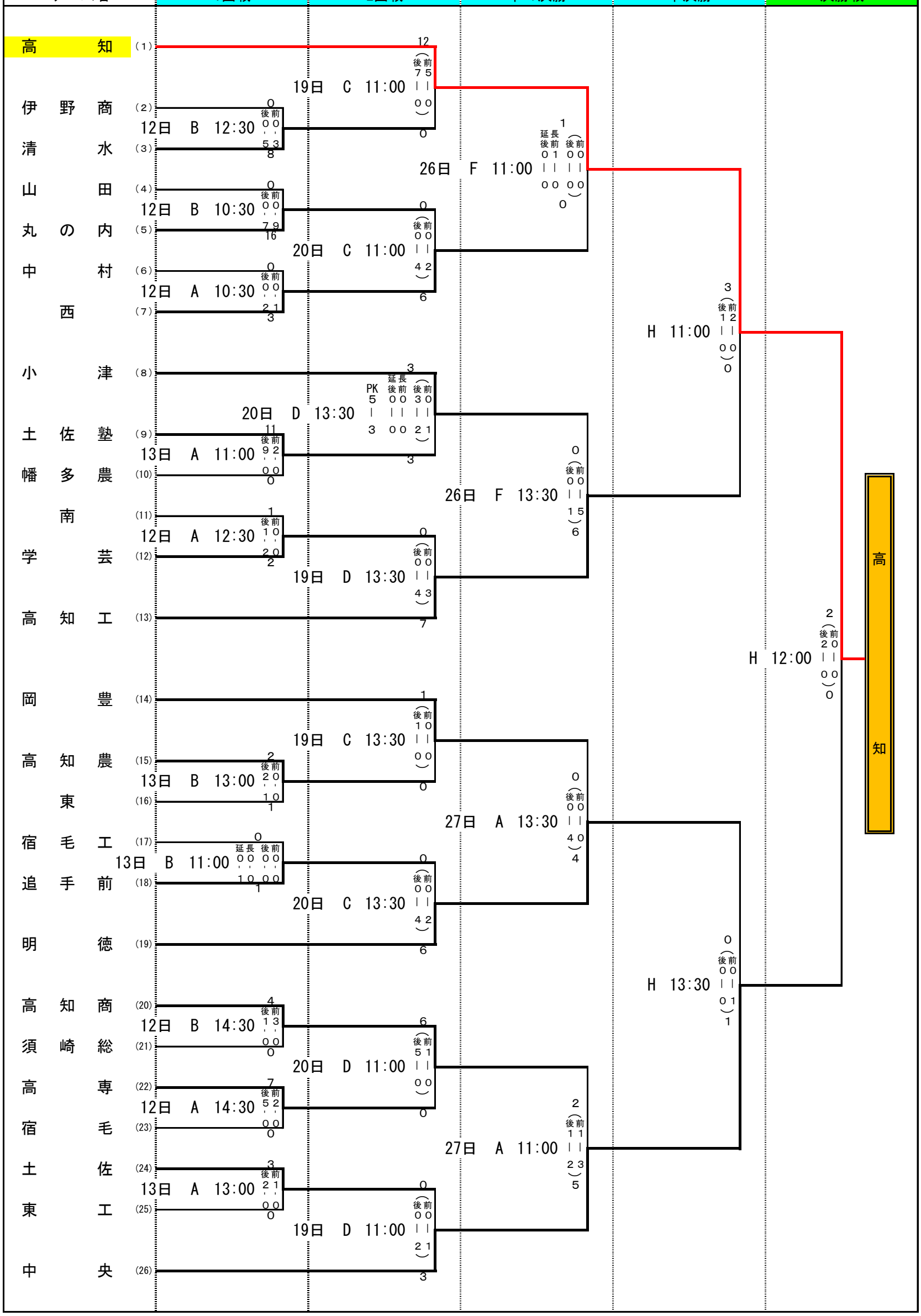
会　場	A	西南大規模公園人工芝Ａ	B	西南大規模公園人工芝Ｂ	C	野市ふれあい広場Ａ面	D	野市ふれあい広場Ｂ面
	E	日高村球技場	F	スポーツパークさかわ	G	春野球技場	H	春野陸上競技場
日　程		10月12日(土)・13日(日)		10月19日(土)・20日(日)	10月26日(土)・27日(日)	11月 4日 (月)		11月10日 (日)
チーム名		1回戦		2回戦	準々決勝	準決勝		決勝戦