令和6年度　高知県高等学校サッカー秋季大会
兼　第103回全国高等学校サッカー選手権大会　高知県大会　組合せ表

会場							
A	西南大規模公園人工芝Ａ面	B	西南大規模公園人工芝Ｂ面	C	野市ふれあい広場Ａ面	D	野市ふれあい広場Ｂ面
E	日高村球技場	F	スポーツパークさかわ	G	春野総合運動公園球技場	H	春野総合運動公園陸上競技場
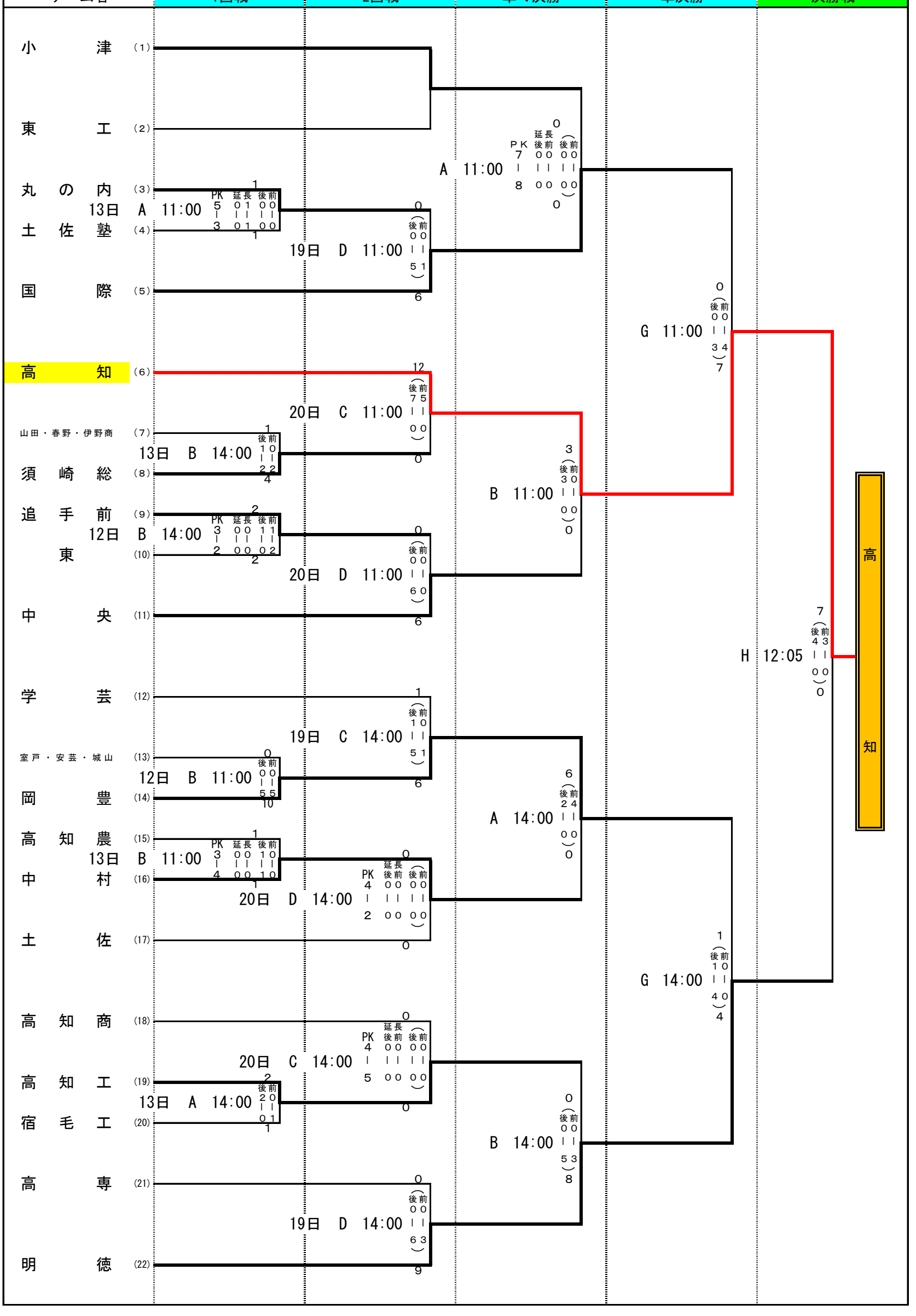
日程	10月12日(土)・13日(日)	10月19日(土)・20日(日)	10月26日(土)	11月 2日(土)	11月 9日（土）
チーム名	1回戦	2回戦	準々決勝	準決勝	決勝戦